DANTE
Schreibtisch 60 x 120 cm

Design Team Formvorrat

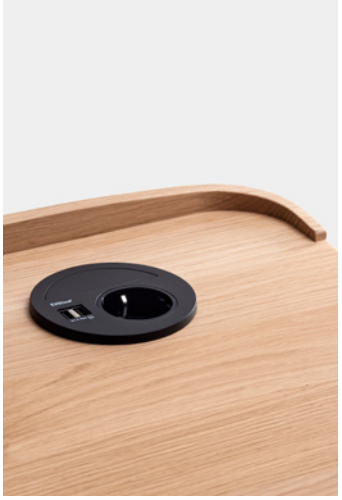

DANTE ist die hochwertige Wohnzimmerversion unserer Schreibtischserie LINEA. Die Tischplatte aus Massivholz Eiche natur wird mit einem schwarzen Tischgestell kombiniert. DANTE überzeugt nicht nur durch seine wohnliche Ausführung, sondern auch durch seine hohe Funktionalität und intelligente Zusatzausrüstung. DANTE ist ein Schreibtisch für das Homeoffice aber auch einfach ein Tisch zum Lesen, Schreiben und Inspirieren lassen.

Tischgestell

Aus konifiziertem Rundrohr Ø 30 mm zur Befestigung der Tischplatte, Quertraverse aus Quadratrohr mit Kabelwanne, alles fast unsichtbar unter der Tischplatte, Fußgleiter nivellierbar.

Oberflächen

- ■ Tischgestell pulverbeschichtet,
- □ Tischgestell verchromt ohne Aufpreis möglich.

Tischplatte

- ■ Massivholzplatte, Qualität 1A, ohne Äste, formgefräst, Kanten allseitig gerundet,
- ■ Oberfläche Schutzlack transparent.

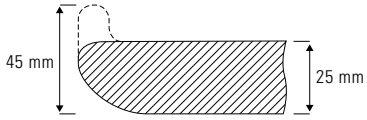

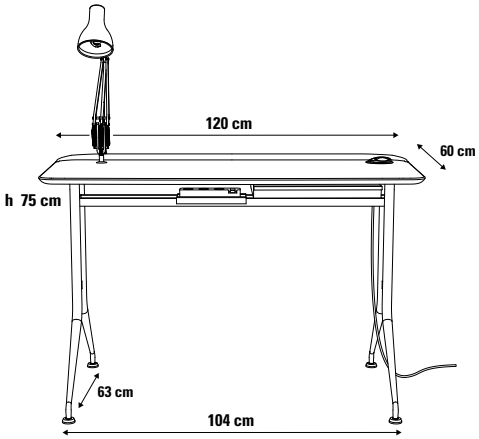

Tischplatte	Tischgestell	Schreibtischlampe Anglepoise®	Größe	Höhe	Verkaufspreis/Euro VK ohne MwSt.
Massivholz	pulverbeschichtet				
Eiche natur	schwarz	Jet Black	60 x 120 cm	75 cm	1.642,10

Grundausstattung:

■ **Kombieinheit mit Schukosteckdose** und **USB-Ladegerät (Typ A und Typ C**), fest eingebaut			im Preis enthalten
■ **Kabelwanne**	40 x 6 cm		im Preis enthalten
■ **Steckdosenleiste,** 3 x Schuko oder 6 x Euro, mit An- und Ausschalter, Zuleitung mit 1,4 m Kabel			im Preis enthalten

Zusatzausrüstung:

■ **Utensilienschublade,** Vollauszug, mit Facheinteilung aus Holz, Farbe schwarz	42 x 26 cm	4 cm	164,00
■ **Tischleuchte Anglepoise® Type 75 Mini** mit Aufsteckadapter für Reling, Farbe Jet Black			189,00

DANTE Grundaustattung und Zusatzausrüstung

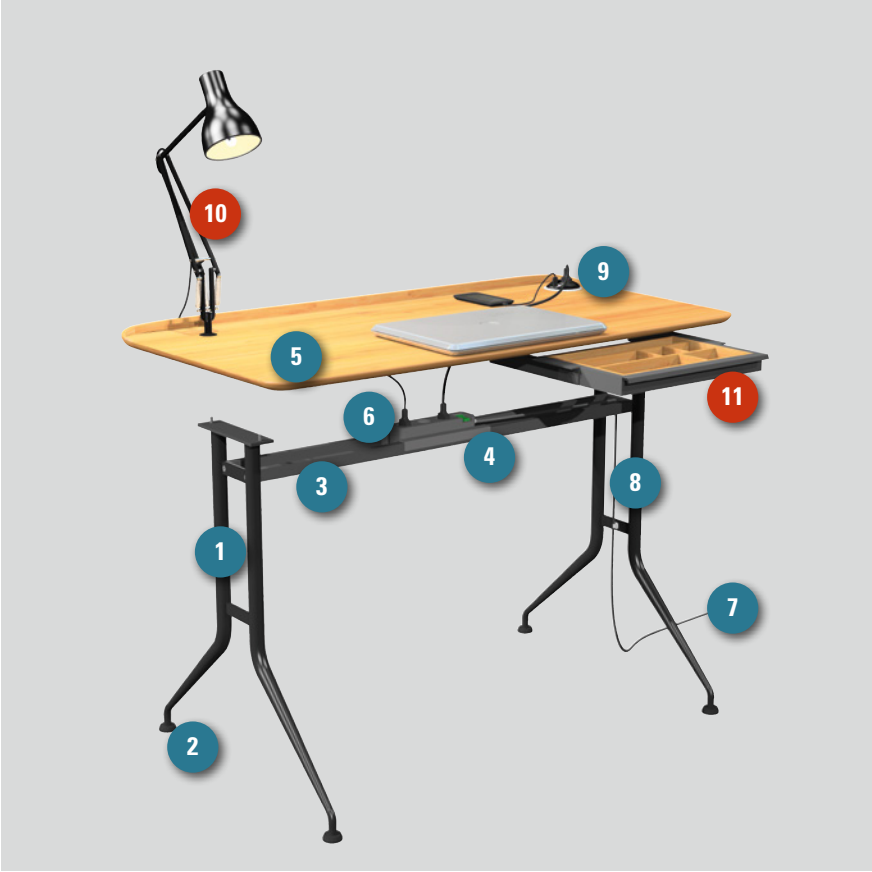

Grundausstattung

1 **Tischgestell** Rundrohr Ø 30 mm
2 **Fußgleiter** nivellierbar
3 **Quertraverse** Quadratrohr 25 x 15 mm
4 **Kabelwanne** 40 x 6 cm
5 **Tischplatte** 60 x 120 cm
6 **Steckdosenleiste,** 3 x Schuko oder 6 x Euro, mit An- und Ausschalter
7 **Zuleitung** mit 1,4 m Kabel
8 **Kabelbefestigung** mit Clip
9 **Kombieinheit mit Schukosteckdose** und **USB-Ladegerät (Typ A und Typ C**), fest eingebaut

Zusatzausrüstung

10 **Tischleuchte Anglepoise® Type 75 Mini** mit Aufsteckadapter für Reling, Farbe Jet Black
11 **Utensilienschublade,** 42 x 26 x h 4 cm mit Facheinteilung