LINEA_SC
Schreibtisch 70 x 120 cm

Design Team Formvorrat

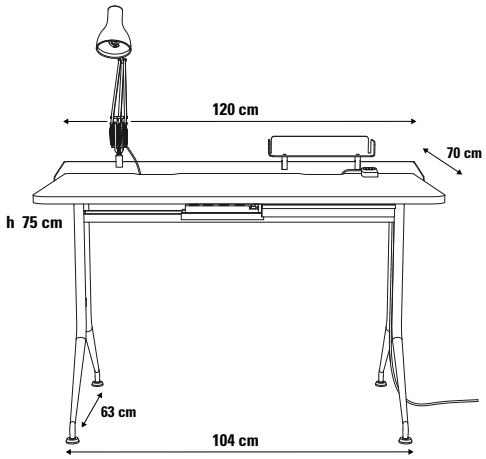

LINEA_SC ist der elegante Schreibtisch für das Homeoffice. Er ist in der Ausführung identisch zum LINEA_SP, jedoch mit verchromtem Tischgestell. In Kombination mit der Tischplatte in weißem Schichtstoff wird der Schreibtisch zum eleganten Designmöbel.

Tischgestell

Aus konifiziertem Rundrohr Ø 30 mm zur Befestigung der Tischplatte und Quertraverse mit Kabelwanne, alles fast unsichtbar unter der Tischplatte, Fußgleiter nivellierbar.

Oberflächen

- Tischgestell verchromt.

Tischplatte

- Ausführung mit zwei Aussparungen zur optimalen Kabeldurchführung zur Steckerleiste,
- Grundmaterial: MDF, belegt mit Schichtstoff, ABS-Kante Eiche natur,
- Schichtstoffoberfläche supermatt, blendfrei, mit Antifingerprint-Ausrüstung,
- Reling aus Alublech zur Aufnahme von Tischleuchte und Zusatzablage, mit der Tischplatte verschraubt.

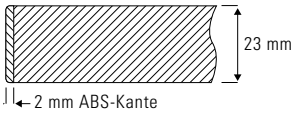

Tischplatte	Tischgestell	Reling	Größe	Höhe	Verkaufspreis/Euro VK ohne MwSt.
Holzwerkstoff Massivholzkante	verchromt	pulverbeschichtet	70 x 120 cm	75 cm	1.222,50
weiß ABS-Kante Eiche natur	verchromt	weißalu RAL 9006			

Grundausstattung:

■ **Kabelwanne**	40 x 6 cm		im Preis enthalten
■ **Steckdosenleiste,** 3 x Schuko oder 6 x Euro, mit An- und Ausschalter, Zuleitung mit 1,4 m Kabel			im Preis enthalten

Zusatzausrüstung:

■ **Utensilienschublade,** Vollauszug, mit Facheinteilung aus Holz, Farbe weißalu	42 x 26 cm	4 cm	164,00
■ **3-Wege-USB-Multi-Ladegerät** Punkt. UC01, designed by Jasper Morrison			46,00
■ **Tischleuchte Anglepoise® Type 75 Mini** mit Aufsteckadapter für Reling, Farben Alpine White oder Brushed Alu			189,00
■ **Zusatzablage** mit zwei Aufsteckadaptern für Reling, Farbe weißalu	36 x 14 cm		194,00