NEXT_PLUS
Seminartisch Ø 75/70 x 70 cm
Design Team Formvorrat

Das Alu-Fußgestell der Tischserie NEXT lässt sich mit Rollen ausrüsten. Dadurch wird NEXT_PLUS zum idealen Tisch für Seminarräume. Außerdem ermöglicht das Design des Kreuzfußes das platzsparende Ineinanderschieben der Tische bei abgeklappter Tischplatte. So ist das Abstellen mit geringem Platzbedarf garantiert. Mit seinen feststellbaren Rollen ist NEXT_PLUS ein standfester, vollwertiger Tisch zum Einrichten von flexiblen Raumstrukturen – ideal für Objekt- und Hoteleinrichtung.

Fuß
Tischfuß aus Alu-Druckguss.
Rollen
Ø 50 mm, 4 Feststellrollen.
Tischsäule
Rundrohr, mit dem Tischfuß fest verbunden.
Oberflächen
■ Kreuzfuß Alu poliert, Tischsäule verchromt,
▲ Kreuzfuß und Tischsäule pulverbeschichtet.
Tischplatte
■ Compact-Schichtstoff FH.

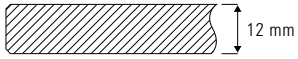

■ Compact-Schichtstoff AP Aptico mit Antifingerprint-Ausrüstung.

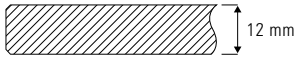

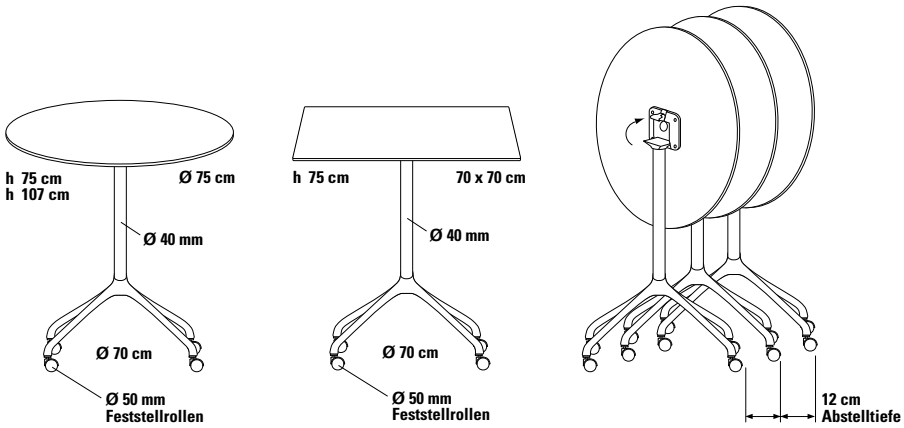

Tischplatte	Tischfuß	Größe	Höhe	Verkaufspreis/Euro VK ohne MwSt.
Compact-Schichtstoff FH: weiß Kern schwarz, staubgrau, anthrazit	Tischfuß: Alu poliert; Tischsäule: verchromt	Ø 75/70 x 70 cm	75 cm	659,80
		Ø 75/70 x 70 cm	107 cm	684,95
AP Aptico: weiß Kern weiß ▲				▲ Aufpreis 42,00
AP Aptico: schwarz Kern schwarz ✱				✱ Aufpreis 65,60

▲ Aufpreis Tischfuß pulverbeschichtet seidenmatt — Tischfuß und Tischsäule: weiß RAL 9003, schwarz RAL 9005 — **69,00**

Klapptischadapter zum Abklappen der Tischplatte in senkrechte Stellung — **im Preis enthalten**

NEXT_PLUS
Zusatzausrüstung

Der mit Feststellrollen ausgerüstete Tisch NEXT_PLUS wird mit Tischverbindern und Klapptischadapter zum idealen Tisch für die vollwertige Ausstattung von Seminarräumen.

Tischplattenkonfigurationen

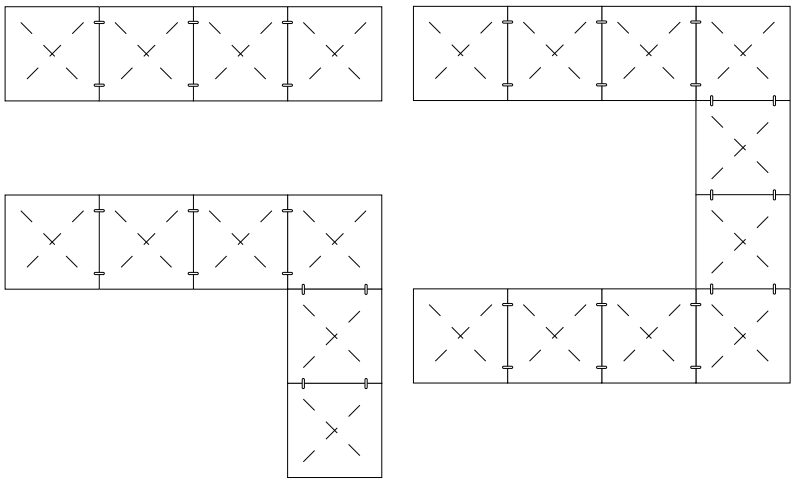

Tischverbinder

- Zur einfachen Verbindung von quadratischen oder rechteckigen Tischplatten,
- Anordnung der Tischplatten beliebig und mehrfach in Längsrichtung, Winkel- oder U-Form,
- einfach in der Anwendung und Handhabung,
- gewährleisten die fugenlose und absolut ebene Verbindung mehrerer Tischplatten.

Klapptischadapter

- Zum Abklappen der Tischplatte in senkrechte Stellung,
- Auslösen der Klappfunktion mit Hebel,
- Rückstellen der Tischplatte in waagerechte Position mit Feder- und Rastermechanismus,
- mit dem Klapptischadapter wird eine Abstelltiefe von nur 12 cm erreicht.

Preise

Die Preise für die Tischserie **NEXT_PLUS** beinhalten immer den Klapptischadapter.

Feststellrollen

Die Tische der Tischserie **NEXT_PLUS** sind mit vier Feststellrollen Ø 50 mm ausgerüstet.

Tischverbinder	Farben	Verkaufspreis/Euro VK ohne MwSt.
1 Paar	hellgrau, schwarz	24,20
2 Paar	hellgrau, schwarz	48,40