STAND_BY_HVQ
Einsäulentisch, fahrbar, mit Höhenverstellung
60 x 80 cm Design Dieter de Haas

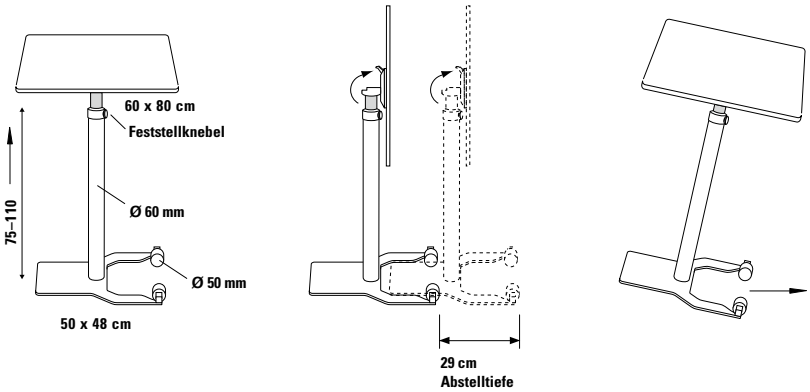

Für bequemes Arbeiten ist unser Modell STAND_BY_HVQ bestens geeignet – und zwar im Stehen und im Sitzen! Als leicht fahrbarer Einsäulentisch ist er ausgerüstet mit der höhenverstellbaren Mittelsäule aus der Tischserie UP_DOWN. Der Fuß mit zwei Rollen besteht aus Stahlblech und garantiert eine gute Standfestigkeit. Durch die robuste Ausführung ist er gut geeignet für Objekteinrichtung.

Tischplatte stufenweise durch mechanischen Rastermechanismus im Raster von 20 mm höhenverstellbar, ohne Gasdruckfeder, ohne Auslösehebel.

Fuß
Tischfuß, Stahlblech aus einem Stück.

Rollen/Fußgleiter
2 Rollen Ø 50 mm, optional Rollen mit Gummilaufringen für Hartboden ✱,
2 Fußgleiter, Kunststoff.

Tischsäule mit Höhenverstellung
Stahlrohr Ø 60 mm, Ausziehkolben Ø 40 mm.
Höhenverstellung 75–110 cm im Raster von 20 mm, mit Feststellknebel.

Oberflächen
- Tischfuß und Tischsäule pulverbeschichtet,
- Tischfuß und Tischsäule verchromt.

Tischplatte
- Compact-Schichtstoff FH.

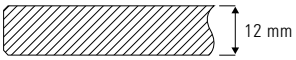

- Compact-Schichtstoff AP Aptico mit Antifingerprint-Ausrüstung.

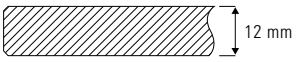

Tischplatte			Tischfuß		Größe	Höhenverstellung	Verkaufspreis/Euro VK ohne MwSt.
Compact-Schichtstoff FH		AP Aptico	Tischfuß und Tischsäule pulverbeschichtet				
weiß Kern schwarz	anthrazit	schwarz Kern schwarz ✱	anthrazit RAL 7016	schwarz RAL 9005	60 x 80 cm	75–110 cm	989,15
						✱ **Aufpreis**	**65,60**
Compact-Schichtstoff FH		AP Aptico	Tischfuß und Tischsäule				
weiß Kern schwarz	anthrazit	schwarz Kern schwarz ✱	verchromt		60 x 80 cm	75–110 cm	1.136,30
						✱ **Aufpreis**	**65,60**

Klapptischadapter zum Abklappen der Tischplatte in senkrechte Stellung **Aufpreis** **42,00**

✱ Für die Auswahl der Laufrollen bitten wir um Angabe der Fußbodenart: Hartboden, Parkett oder Textilboden