SIT_UP
Barhocker

Design Team Formvorrat

SIT_UP Sitz Esche natur
Kufengestell schwarz

SIT_UP Sitz Esche schwarz gebeizt
Kufengestell schwarz

SIT_UP ist ein klassischer Barhocker. Einfach, schlicht und ideal für begrenzte Platzverhältnisse. SIT_UP eignet sich für die Wohnung und auch für Objekteinrichtung.

Sitz

- aus Massivholz, schalenförmig geformt,
  – Esche natur,
  – Esche schwarz gebeizt.

Kufengestell

- aus gebogenem Rundstahl Ø 12 mm mit unterschiedlich hohen Querverstrebungen als Fußstütze, Oberfläche pulverbeschichtet in den Farben:
  – weiß, schwarz.

Fußgleiter

- Basis aus Kunststoff mit auswechselbaren Gleitscheiben in Kunststoff für Textilboden oder Filz für Hart- und Parkettboden.

Gewicht

- 4,8 kg

Verpackungseinheit

- 2 Stück

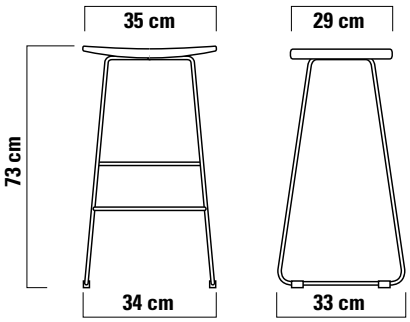

Sitz

Massivholz

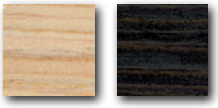

Esche natur | Esche schwarz gebeizt

Kufengestell

pulverbeschichtet

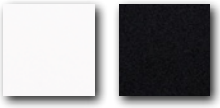

weiß RAL 9003 | schwarz RAL 9005

Sitzhöhe	Verkaufspreis/Euro VK ohne MwSt.
73 cm	298,60